CORRIMANO LEGNO - INOX
HWS.34

In legno di frassino e supporti in acciaio inox satinato, si presenta con impugnatura diametro 34 mm, completo di terminali e curve in acciaio inox satinato. Perfetto per ambienti eleganti dove il calore e il pregio del vero legno sono richiesti. Installabile anche su pareti in cartongesso a doppia lastra.
Il prodotto è tagliato su misura secondo le indicazione del cliente.

FINITURA LISCIA

Raffinato corrimano con finitura liscia per una perfetta pulizia e igienicità.

PROFILO CONTINUO

Disponibili svariati accessori per offrire una robusta e continua barra di sostegno, in legno di frassino verniciato, per garantire il massimo sostegno e sicurezza nei corridoi.

CHIUSURA INFERIORE

Barra orizzontale del corrimano priva di aperture inferiori, per garantire una sicura impugnatura e la migliore pulizia delle superfici.

LEGNO DI FRASSINO

Il corrimano Styla è realizzato in legno di frassino per garantire la massima resistenza all'usura e al tempo.

NATURAL WOOD

LUNGHEZZE STANDARD E FISSAGGIO

- Lunghezza massima barre: 2,5 mt
- Interasse massimo fra supporti a parete: 850 mm
- Si consiglia l'inserimento di un rinforzo nella parete in cartongesso.

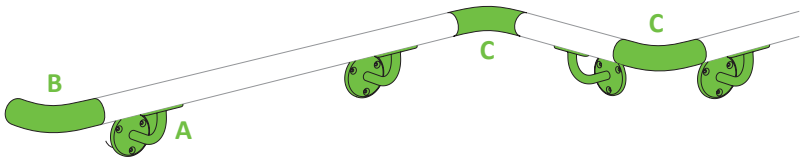

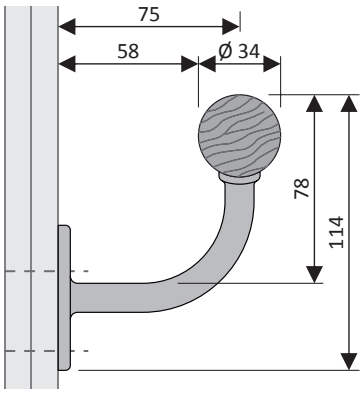

OTTIMA TENUTA

A Supporti a parete in acciaio inox, AISI 304 con finitura satinata, con 3 tasselli di fissaggio.

CONTINUITÀ DEL CORRIMANO

B Terminali curvi in acciaio inox AISI 304, con finitura satinata.

C Angoli esterni ed interni in acciaio inox AISI 304, con finitura satinata.

Legno naturale di frassino verniciato

Finiture ed essenze personalizzate su richiesta